W-K-GZ-MQ 125

Wärme- und Rauchabzugsöffnung – Gegenzug-Rollo mit Motor im quadratischen Gehäuse – Komfort-Ausführung Ruhestromprinzip

Brichta
Stoff bewegt!

Zeichnung W-K-GZ-MQ 125 – Querschnitt

Systemskizze | ohne Maßstab | sämtliche Angaben in mm

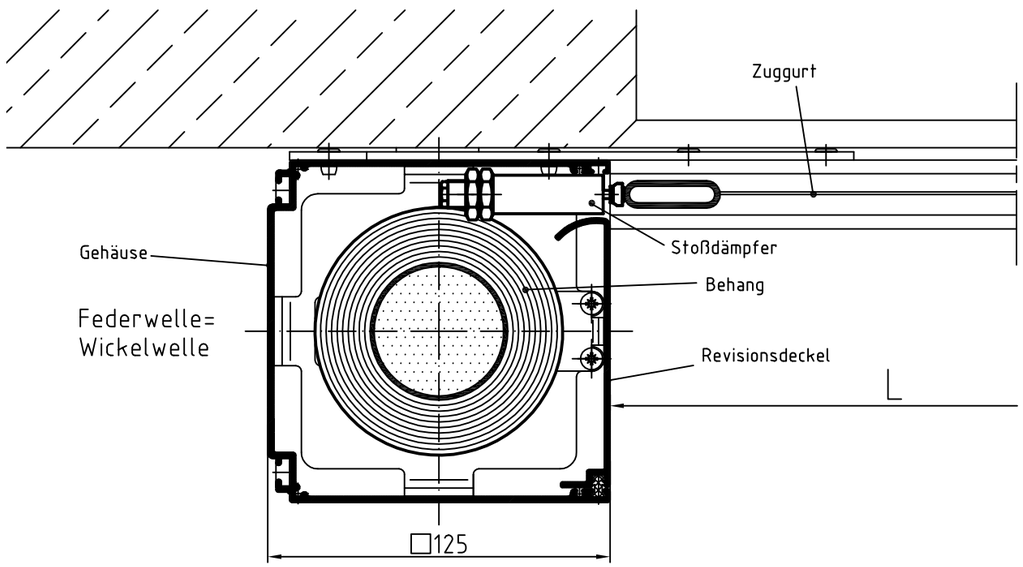

Zeichnung W-K-GZ-MQ 125 – Längsschnitt

Systemskizze | ohne Maßstab | sämtliche Angaben in mm

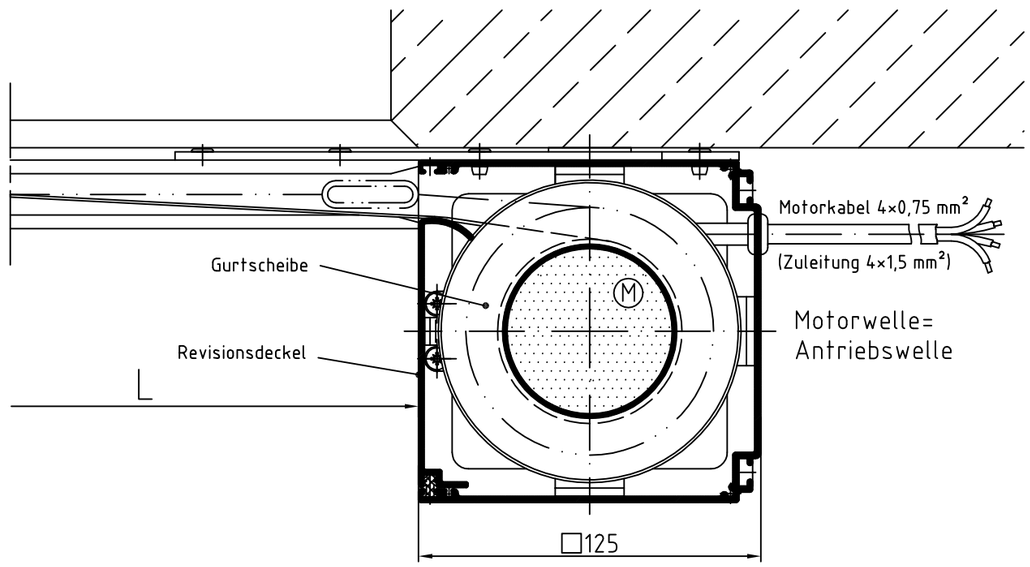

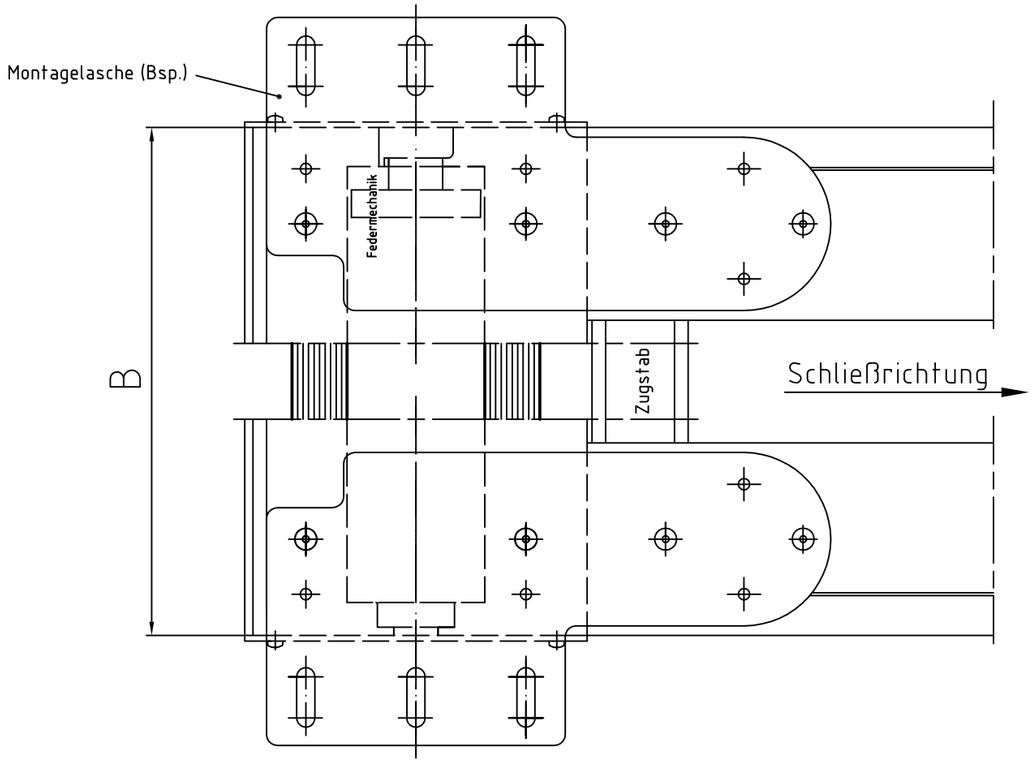

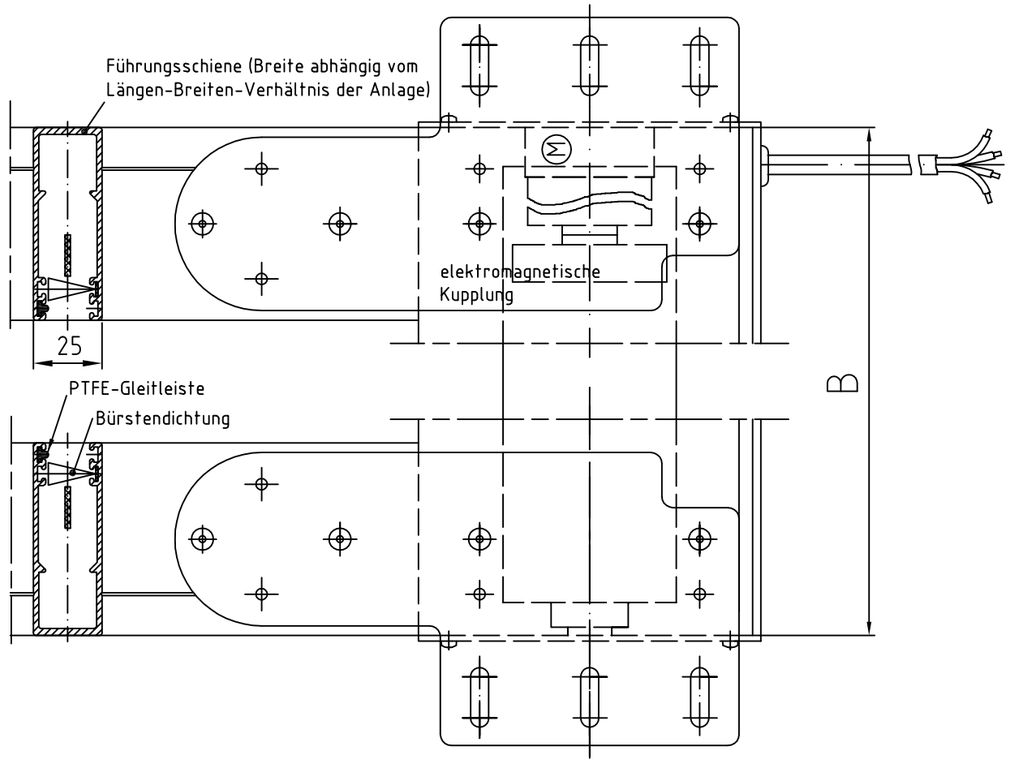

Brichta GmbH
Am Fischerhölzle 8 | 89420 Höchstädt
Telefon 09074.70 696 0 | Fax 09074.70 696 70 | info@brichta.net | www.brichta.net

© 2018 Brichta • Druckfehler, Irrtümer und Änderungen vorbehalten!

Version 1 • Stand: Juli 2018